FDV Informasjon

Forvaltning drift – vedlikehold

Korsbakken Bad

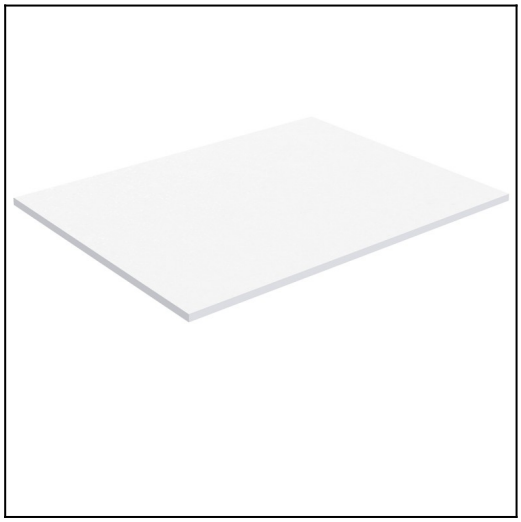

Corian benkeplate

Corian 60 benkeplate, hvit matt

Produktnummer: 513602060 NRF: 7043278

Produktbeskrivelse
Lekker hvit matt benkeplate i Corian.

Spesifikasjoner

Serie	
Produsent	Kame
Opprinnelsesland	LT
Farge	Hvit matt
Materiale	

Forpakning f-pak

GTIN	
Enhet	
Antall	
Høyde (mm)	
Bredde (mm)	
Lengde (mm)	
Vekt (kg)	

Drift og vedlikehold
Drift og vedlikehold Rengjøring og vedlikehold er viktig for å sikre optimal funksjon og levetid. Følg disse retningslinjene for å sikre at produktet forblir i god stand og fungerer som forventet over tid. Corian er et kompositmateriale samensatt av naturlige mineraler. Corian er et vannavstøtende materiale som forhindrer vekst av bakterier. Regelmessig rengjøring med mild såpe eller egnet baderomsspray og en myk mikrofiberklut, i tillegg til lunkent vann, vil bidra til å holde produktet i god stand. Grundigere rengjøring, eller vanskelige flekker kan det brukes skurekrem og skuresvamp for å fjerne flekkene. Små riper kan behandles med en mild polish eller fargeforsterker til steinplater.

For lyse eller hvite Corian-vasker som har fått misfarging eller en gjenstridig film av olje, anbefaler DuPont (produsenten) blekemiddel:

• Fyll servanten eller vask overflaten med en blanding av 25 % klorin og 75 % vann.
• La det virke i opptil 30 minutter.
Skrubb lett med en vanlig oppvaskbørste eller en hvit skuresvamp (skuresvamper beregnet på bad som ikke riper).
• Skyll ekstremt godt med varmt vann etterpå. (Ikke kokende)

Dette må du unngå:
• Ikke bruk aceton, tynner eller sterke syrer, da dette kan misfarge eller etse overflaten.
• Unngå grønne skuresvamper eller stålull på mørke eller høyglansede Corian-overflater, da de lager matte riper.
• Ikke bruk vokspolish eller oljebaserte pleiemidler i fremtiden, da dette bare vil gjenopprette den fete filmen du prøver å bli kvitt.

Teknisk Tegning **Deletegning**

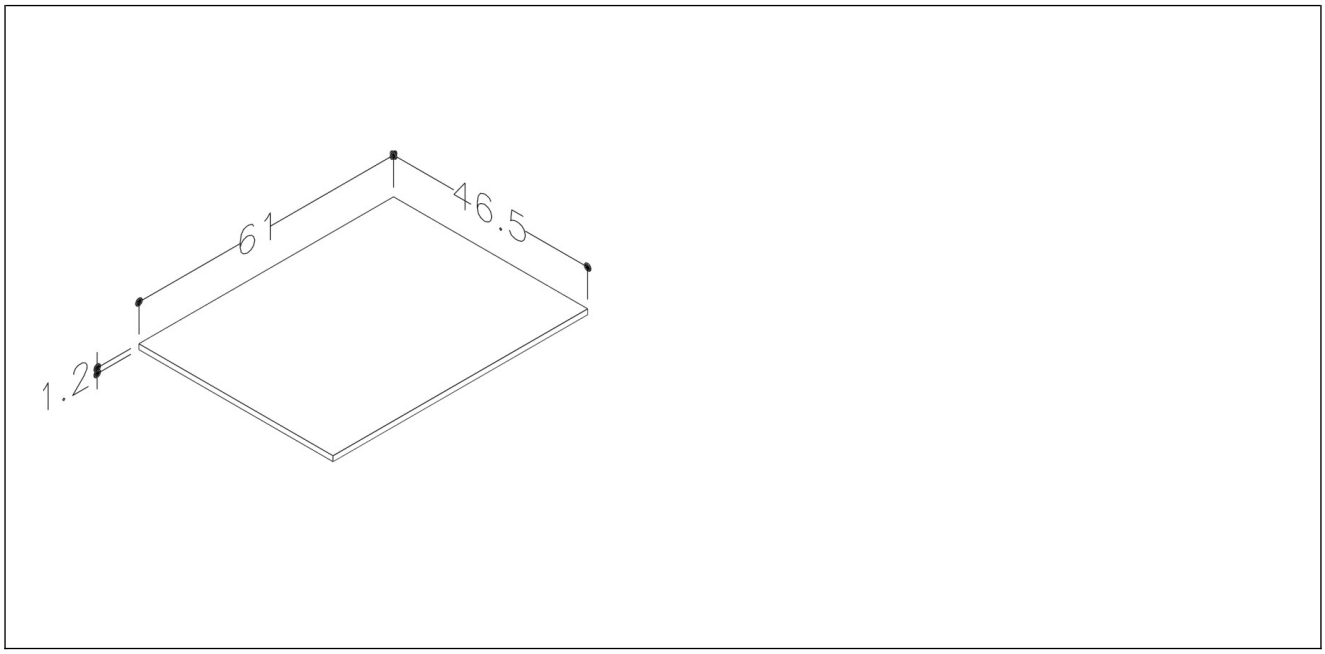

Montering
Monteres i henhold til medfølgende manual. Installasjonen utføres av fagmann.

Reklamasjonsvilkår
Korsbakken Bad følger norsk kjøpslov med reklamasjonsrett på fabrikasjonsfeil, og tilbyr service på produkter i inntil 5 år.

Anvisning for deponering
Produktet bringes til godkjent gjenvinningsstasjon og sorteres i henhold til gjeldende retningslinjer.