FDV Informasjon

Forvaltning drift – vedlikehold

Korsbakken Bad



Silhouet vannlås

Vannlås, 32mm, messing

Produktnummer: 4848077 NRF: 4332872

Produktbeskrivelse
Silhouet vannlås er designet for å sikre best mulig vannavløp og forhindre uønskede luktproblemer. Vannlåsen er enkel å montere og passer til de fleste standardvasker. Vannlåsen er laget av slitesterke materialer som sikrer lang levetid og minimalt behov for vedlikehold.

Spesifikasjoner

Serie	
Produsent	Damixa
Opprinnelsesland	CN
Farge	Messing
Materiale	

Forpakning f-pak

GTIN	5708516833949
Enhet	ESK
Antall	1
Høyde (mm)	55
Bredde (mm)	155
Lengde (mm)	355
Vekt (kg)	0.95

Drift og vedlikehold
Produktet bør rengjøres med jevne mellomrom. Det er anbefalt med mild såpe og mikrofiberklut sammen med lunket vann. Tørk av produktet etter rengjøring. Rengjøringsmidler er nødvendig for å fjerne kalkavleveringer og for produktets levetid. Det er likevel noen hensyn en må være oppmerksom på.

- Det må under ingen omstendigheter benyttes rengjøringsmidler som inneholder saltsyre, maursyre eller eddiksyre, da disse kan forårsake skader på produktets overflate
- Det må ikke anvendes fosforsyreholdige midler med klor eller blekemiddel
- Blanding av rengjøringsmidler frarådes
- Anvendelse av aggressivt virkende rengjøringsmidler og redskaper som skuremiddel og skuresvamp vil kunne skade overflaten

Ved utfordringer, eller ytterligere spørsmål anbefaler vi at leverandør kontaktes for veiledning og assistanse.

Teknisk Tegning **Deletegning**

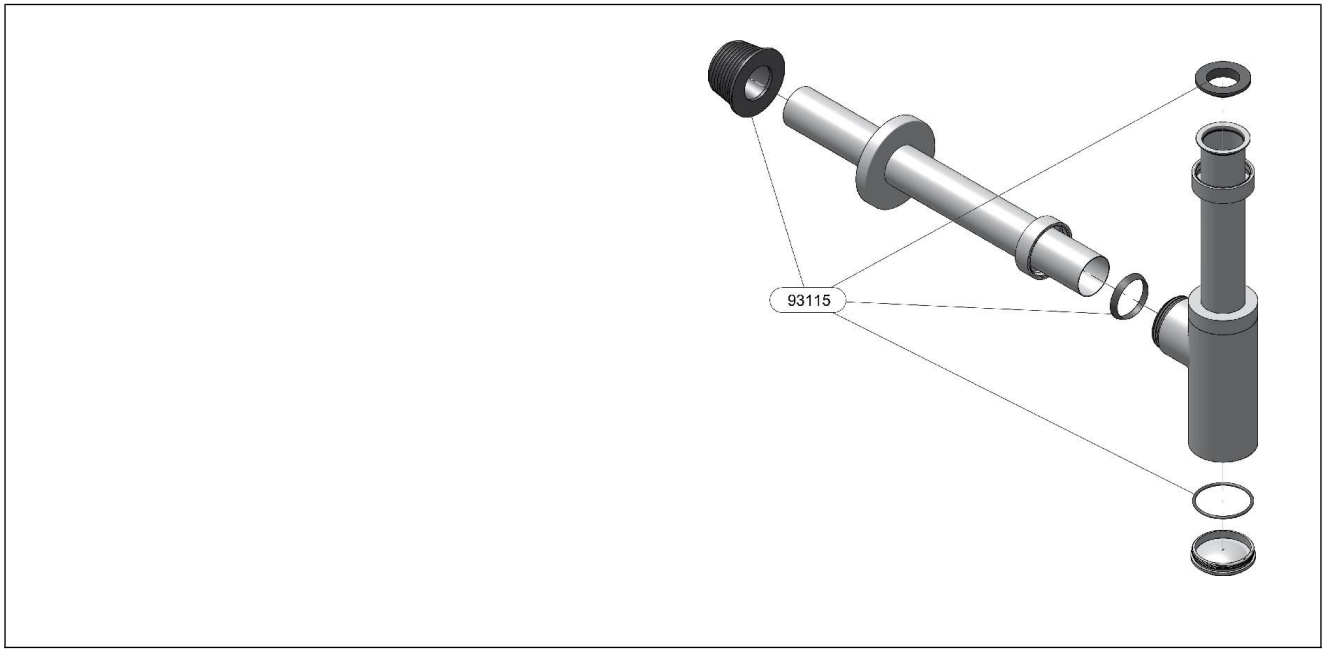

Montering
Monteres i henhold til medfølgende manual. Installasjonen utføres av fagmann.

Reklamasjonsvilkår
Korsbakken Bad følger norsk kjøpslov med hhv 2 og 5 års reklamasjonsrett på fabrikasjons feil.

Anvisning for deponering
Produktet bringes til godkjent gjenvinningsstasjon og sorteres i henhold til gjeldende retningslinjer.