FDV Informasjon

Forvaltning drift – vedlikehold

Korsbakken Bad



Dusjhylle med håndklekroker

Dusjhylle med håndklekroker, sort matt

Produktnummer: R90AKFPO4070-H NRF: 1635836

Produktbeskrivelse
Lekker og praktisk dusjhylle i aluminium som enkelt henges over dusjglasset. Stort rom på innsiden med god plass for oppbevaring. På utsiden av dusjveggen vil med denne hyllen få fire håndklekroker. Passer til glass fra 6-8mm.

Spesifikasjoner

Serie	
Produsent	Novellini
Opprinnelsesland	IT
Farge	
Materiale	

Forpakning f-pak

GTIN	8013232085631
Enhet	KRT
Antall	1
Høyde (mm)	836
Bredde (mm)	254
Lengde (mm)	109
Vekt (kg)	2.5

Drift og vedlikehold
Produktet bør rengjøres med jevne mellomrom. Det er anbefalt med mild såpe og mikrofiberklut sammen med lunket vann. Tørk av produktet etter rengjøring. Rengjøringsmidler er nødvendig for å fjerne kalkavleveringer og for produktets levetid. Det er likevel noen hensyn en må være oppmerksom på.

- Det må under ingen omstendigheter benyttes rengjøringsmidler som inneholder saltsyre, maursyre eller eddiksyre, da disse kan forårsake skader på produktets overflate
- Det må ikke anvendes fosforsyreholdige midler med klor eller blekemiddel
- Blanding av rengjøringsmidler frarådes
- Anvendelse av aggressivt virkende rengjøringsmidler og redskaper som skuremiddel og skuresvamp vil kunne skade overflaten

Ved utfordringer, eller ytterligere spørsmål anbefaler vi at leverandør kontaktes for veiledning og assistanse.

Teknisk Tegning

Deletegning

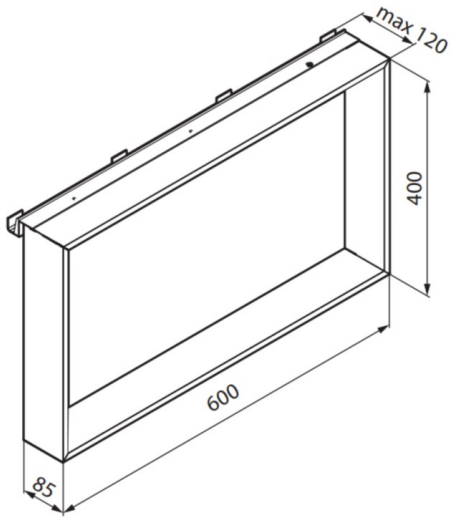

Montering
Monteres i henhold til medfølgende manual.

Reklamasjonsvilkår
Korsbakken Bad følger norsk kjøpslov med hhv 2 og 5 års reklamasjonsrett på fabrikasjons feil.

Anvisning for deponering
Produktet bringes til godkjent gjenvinningsstasjon og sorteres i henhold til gjeldende retningslinjer.