FDV Informasjon

Forvaltning drift – vedlikehold

Korsbakken Bad



Silhouet Instant kjøkkenkran

Silhouet Instant, børstet messing

Produktnummer: 7466679 NRF: 4332949

Produktbeskrivelse
Lekker kjøkkenkran i Silhouet-serien med kokende vann. Strålen til det kokende vannet er designet for å ikke sprute og søle for å unngå skålding.

Spesifikasjoner

Serie	
Produsent	Damixa
Opprinnelsesland	CN
Farge	Børstet messing
Materiale	

Forpakning f-pak

GTIN	
Enhet	
Antall	
Høyde (mm)	
Bredde (mm)	
Lengde (mm)	
Vekt (kg)	

Drift og vedlikehold
Produktet bør rengjøres med jevne mellomrom. Bruk mild såpe og mikrofiberklut sammen med lunket vann, og tørk overflaten etter rengjøring for å unngå vannmerker. Rengjøringsmidler kan være nødvendig for å fjerne kalkavleiringer og sikre god levetid, men enkelte hensyn må tas for å unngå skade på kokekranen og dens komponenter. Rengjøringsmidler som inneholder saltsyre, maursyre eller eddiksyre skal aldri benyttes, da dette kan skade overflater, pakninger og tekniske deler. Det samme gjelder fosforsyreholdige midler, klor og blekemiddel. Rengjøringsmidler må heller ikke blandes, og aggressive midler som skurepulver eller skuresvamper kan ripe og ødelegge overflaten og bør unngås.

Silhouet Instant er utstyrt med et filtreringssystem som beskytter både koketanken og armaturet mot kalk og urenheter. For å opprettholde garantien skal filteret byttes minst én gang i året, eller oftere ved hardt vann. Manglende filterbytte kan føre til redusert funksjon, kalkoppbygging eller skader som ikke dekkes av garanti.

Ved utfordringer, endringer i vannkvalitet eller spørsmål om vedlikehold og filterbytte anbefaler vi å kontakte leverandør for veiledning og assistanse.

Teknisk Tegning

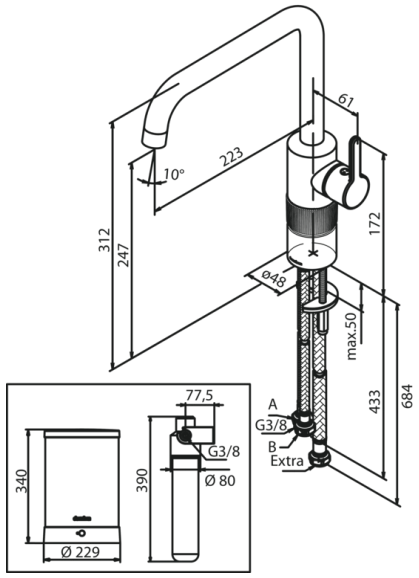

Deletegning

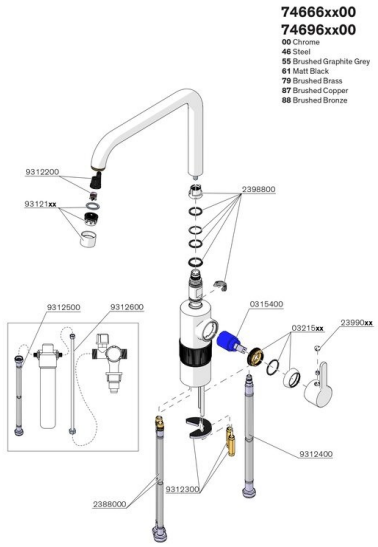

Montering
Monteres i henhold til medfølgende manual. Installasjonen utføres av fagmann.

Reklamasjonsvilkår
Korsbakken Bad følger norsk kjøpslov med hhv 2 og 5 års reklamasjonsrett på fabrikasjons feil.

Anvisning for deponering
Produktet bringes til godkjent gjenvinningsstasjon og sorteres i henhold til gjeldende retningslinjer.