FDV Informasjon

Forvaltning drift – vedlikehold

Korsbakken Bad



Silhouet kjøkkenkran m/avstengning

Silhouet kjøkkenkran med avstengning, messing

Produktnummer: 7408177 NRF: 4332584

Produktbeskrivelse
Høy kjøkkenkran med avstegning for oppvaskmaskin. Med eco-save, rub-celan kaldstart og mulighet for skoldesperre.

Spesifikasjoner

Serie	
Produsent	Damixa
Opprinnelsesland	CN
Farge	Messing
Materiale	Messing

Forpakning f-pak

GTIN	5708516824480
Enhet	ESK
Antall	1
Høyde (mm)	77
Bredde (mm)	186
Lengde (mm)	346
Vekt (kg)	2.292

Drift og vedlikehold
Produktet bør rengjøres med jevne mellomrom. Det er anbefalt med mild såpe og mikrofiberklut sammen med lunket vann. Tørk av produktet etter rengjøring. Rengjøringsmidler er nødvendig for å fjerne kalkavleveringer og for produktets levetid. Det er likevel noen hensyn en må være oppmerksom på.

- Det må under ingen omstendigheter benyttes rengjøringsmidler som inneholder saltsyre, maursyre eller eddiksyre, da disse kan forårsake skader på produktets overflate
- Det må ikke anvendes fosforsyreholdige midler med klor eller blekemiddel
- Blanding av rengjøringsmidler frarådes
- Anvendelse av aggressivt virkende rengjøringsmidler og redskaper som skuremiddel og skuresvamp vil kunne skade overflaten

Ved utfordringer, eller ytterligere spørsmål anbefaler vi at leverandør kontaktes for veiledning og assistanse.

Teknisk Tegning

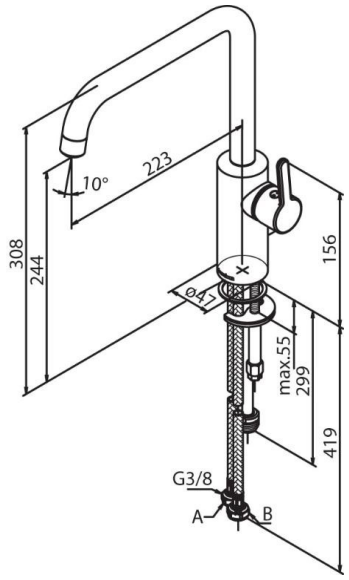

Deletegning

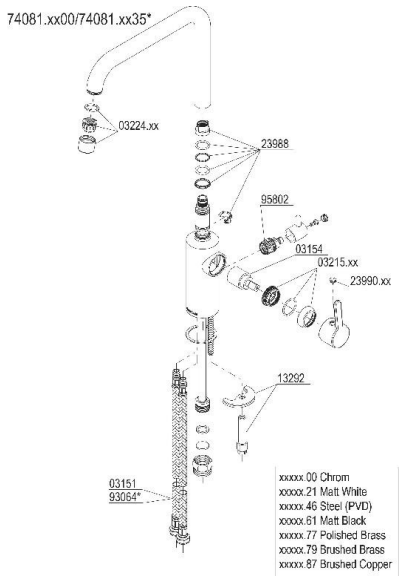

Montering
Monteres i henhold til medfølgende manual. Installasjonen utføres av fagmann.

Reklamasjonsvilkår
Korsbakken Bad følger norsk kjøpslov med hhv 2 og 5 års reklamasjonsrett på fabrikasjons feil.

Anvisning for deponering
Produktet bringes til godkjent gjenvinningsstasjon og sorteres i henhold til gjeldende retningslinjer.