FDV Informasjon

Forvaltning drift – vedlikehold

Korsbakken Bad



Linfa II servantkran høy

Linfa II høy servantkran, matt hvit

Produktnummer: 6941501014 NRF: 4330092

Produktbeskrivelse
Elegant serie fra Newform. Høy modell med lang tut som passer godt til bolleservanter. Stilig matt hvit overflate.

Spesifikasjoner

Serie	
Produsent	Newform S.p.A.
Opprinnelsesland	IT
Farge	Hvit matt
Materiale	

Forpakning f-pak

GTIN	8032503397105
Enhet	ESK
Antall	1
Høyde (mm)	230
Bredde (mm)	290
Lengde (mm)	762
Vekt (kg)	3.25

Drift og vedlikehold
Produktet bør rengjøres med jevne mellomrom. Det er anbefalt med mild såpe og mikrofiberklut sammen med lunket vann. Tørk av produktet etter rengjøring. Rengjøringsmidler er nødvendig for å fjerne kalkavleveringer og for produktets levetid. Det er likevel noen hensyn en må være oppmerksom på.

- Det må under ingen omstendigheter benyttes rengjøringsmidler som inneholder saltsyre, maursyre eller eddiksyre, da disse kan forårsake skader på produktets overflate
- Det må ikke anvendes fosforsyreholdige midler med klor eller blekemiddel
- Blanding av rengjøringsmidler frarådes
- Anvendelse av aggressivt virkende rengjøringsmidler og redskaper som skuremiddel og skuresvamp vil kunne skade overflaten

Ved utfordringer, eller ytterligere spørsmål anbefaler vi at leverandør kontaktes for veiledning og assistanse.

Teknisk Tegning

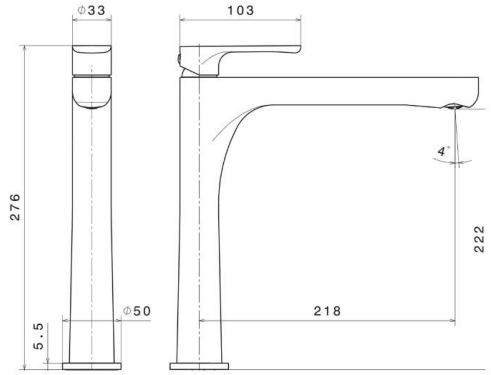

Deletegning

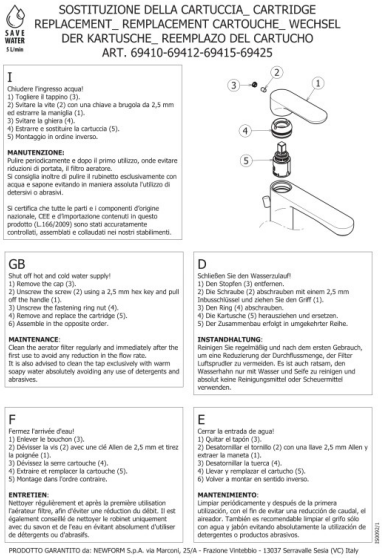

Montering
Monteres i henhold til medfølgende manual. Installasjonen utføres av fagmann.

Reklamasjonsvilkår
Korsbakken Bad følger norsk kjøpslov med hhv 2 og 5 års reklamasjonsrett på fabrikasjons feil.

Anvisning for deponering
Produktet bringes til godkjent gjenvinningsstasjon og sorteres i henhold til gjeldende retningslinjer.