Zen

Tandkrus med holder

Artikel nr.:	487500000
Overflade:	Krom
Serie:	Zen
VVS Nr.:	774012100
EAN Nr.:	5708516848752



Standard egenskaber:

Fleksibel montering – lim eller skruer
Udtagelig indvendig beholder
Væghængt eller fritstående

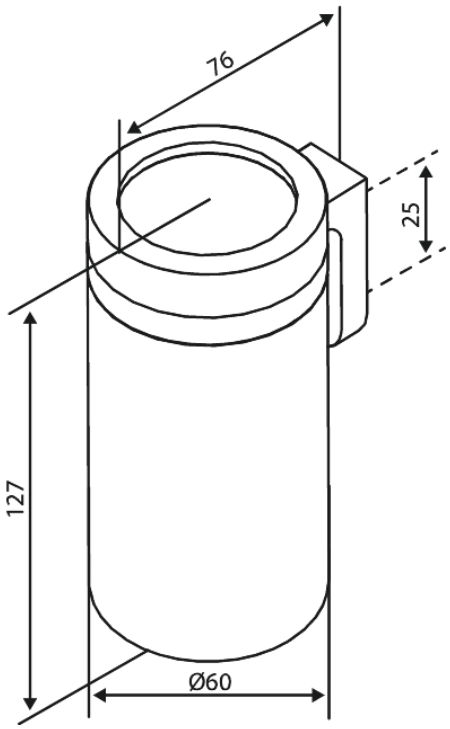

FM Mattsson Denmark ApS
Hvidkærvej 48, 5250 Odense SV, CVR 36416218

Tlf.: 88 33 00 34 danmark@fmmattssongroup.com

Mere information på damixa.dk

damixa