Silhouet

# Håndvask til indbygning (180 mm)

| | |
|---|---|
| **Artikel nr.:** | 746260000 |
| **Overflade:** | Krom |
| **Serie:** | Silhouet |
| **VVS Nr.:** | 702523304 |
| **EAN Nr.:** | 5708516835035 |



**Standard egenskaber:**

Indbygningsdybde (min. 63mm - max. 78mm)
Rosset, tud og greb i metal
Vandforbrug max.5 l/m (v/ 300kpa)

**Unikke egenskaber**

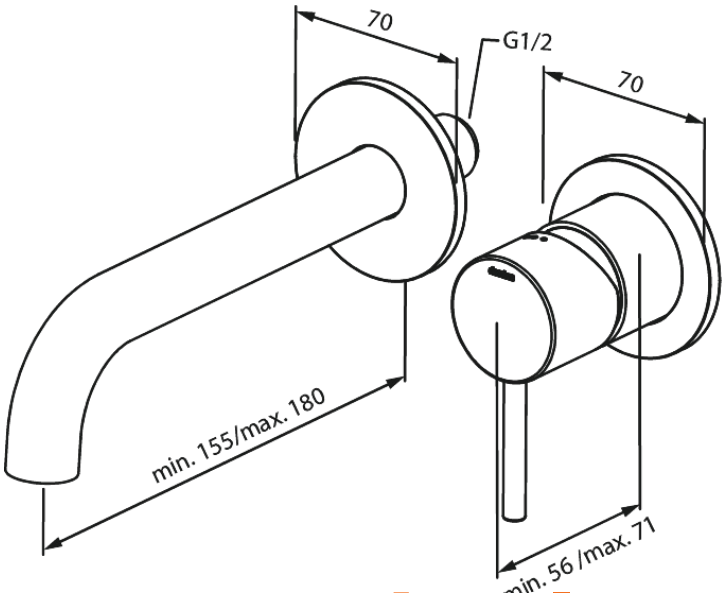


**FM Mattsson Denmark ApS**
Hvidkærvej 48, 5250 Odense SV, CVR 56416218

Tlf.: 88 33 00 34 danmark@fmmattssongroup.com

Mere information på damixa.dk