# Håndbruserholder Flex

| | |
|---|---|
| **Artikel nr.:** | 487547900 |
| **Overflade:** | Børstet messing |
| **Serie:** | |
| **VVS Nr.:** | 738803187 |
| **EAN Nr.:** | 5708516850564 |



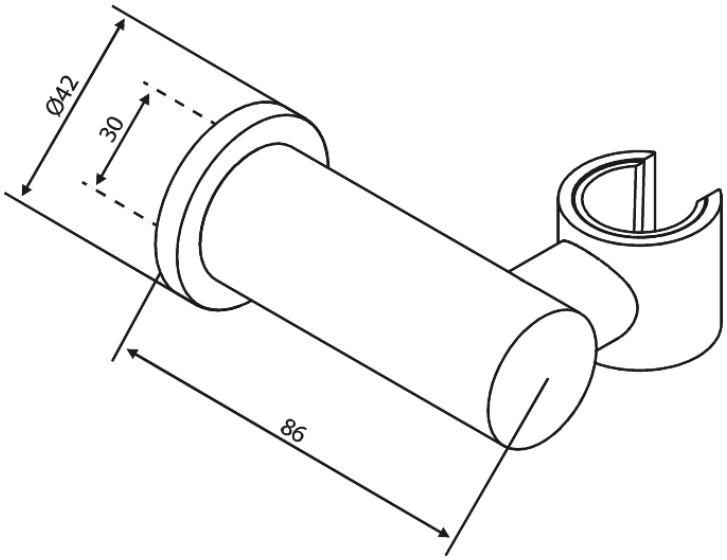


**FM Mattsson Denmark ApS**
Hvidkærvej 48, 5250 Odense SV, CVR 56416218

Tlf.: 88 33 00 34 danmark@fmmattssongroup.com

Mere information på damixa.dk

damixa