Core

Termostatisk brusesystem

Artikel nr.:	599543000
Overflade:	Krom
Serie:	Core
VVS Nr.:	722191804
EAN Nr.:	5708516838418



Standard egenskaber:

Justerbar indstilling af højde
Integreret omskifter
Standard 150mm CC
3 bruseindstillinger
1500 mm bruseslange
Hovedbruser max. 8 l/m + håndbruser max 6 l/m

Unikke egenskaber



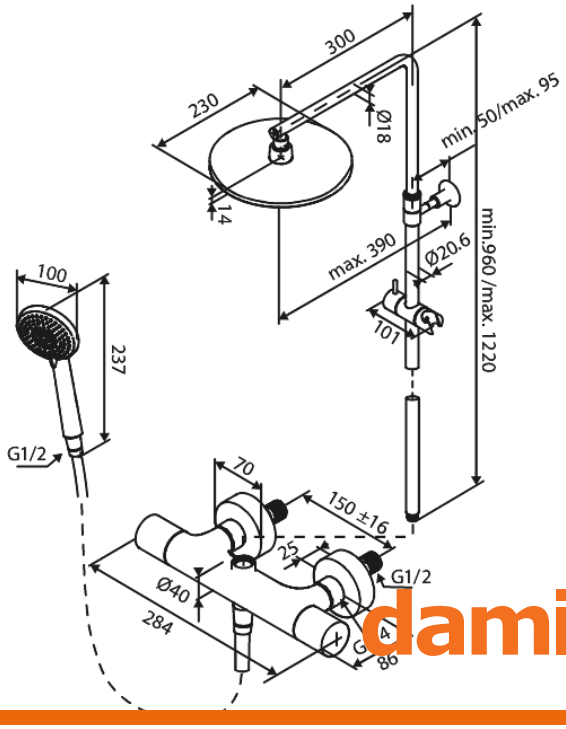

FM Mattsson Denmark ApS
Hvidkærvej 48, 5250 Odense SV, CVR 56416218

Tlf.: 88 33 00 34 danmark@fmmattssongroup.com

Mere information på damixa.dk

damixa