Pine

Thermixa 700 termostatarmatur kar/bruser

Artikel nr.:	575076100
Overflade:	Matsort
Serie:	Pine
VVS Nr.:	722161711
EAN Nr.:	5708516832904



Standard egenskaber:

Keramisk kartusche
Vandforbrug max. 23/13 l/m (v/ 300kpa)
Støjgruppe 2
Trykgruppe 300 kPa
Standard 150mm CC
Inkl. 3/4" rosetter og excentriske forskruninger
1/2" tilslutning for bruser

Unikke egenskaber

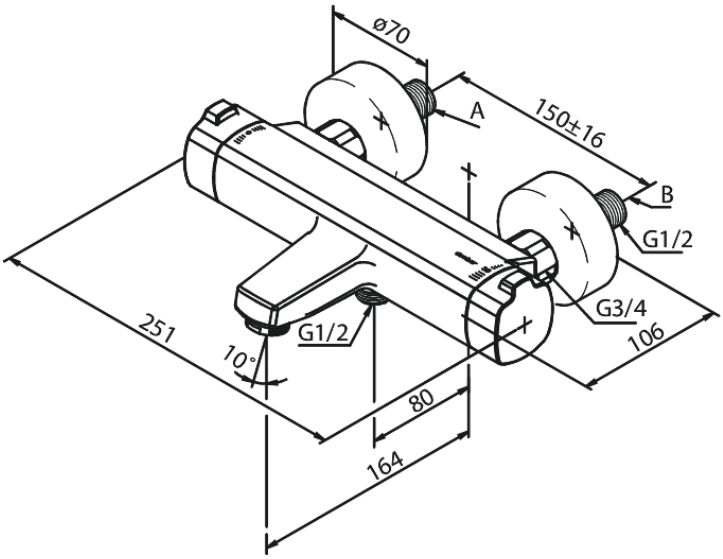

FM Mattsson Denmark ApS
Hvidkærvej 48, 5250 Odense SV, CVR 56416218

Tlf.: 88 33 00 34 danmark@fmmattssongroup.com

Mere information på damixa.dk

damixa