Håndbruserholder Flex

Artikel nr.:	487540000
Overflade:	Krom
Serie:	
VVS Nr.:	738803104
EAN Nr.:	5708516850526



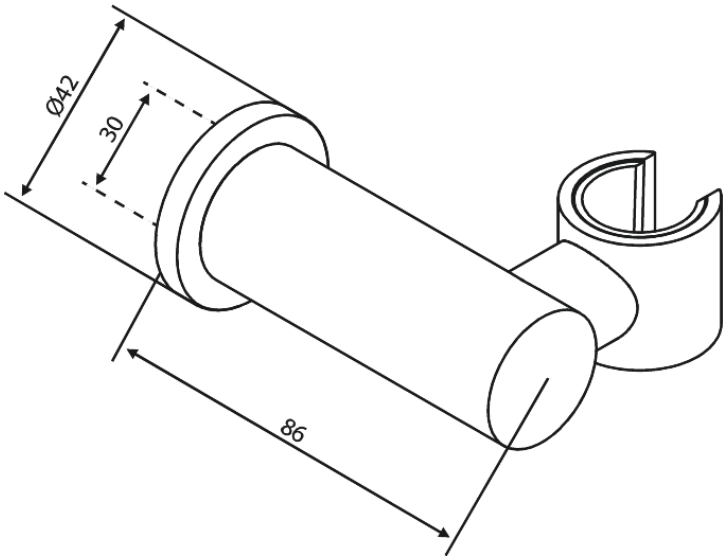

FM Mattsson Denmark ApS
Hvidkærvej 48, 5250 Odense SV, CVR 56416218

Tlf.: 88 33 00 34 danmark@fmmattssongroup.com

Mere information på damixa.dk

damixa