Håndbruserholder Flex

Artikel nr.:	487547900	**VVS Nr.:**	738803187
Overflade:	Børstet messing	**EAN Nr.:**	5708516850564
Serie:			



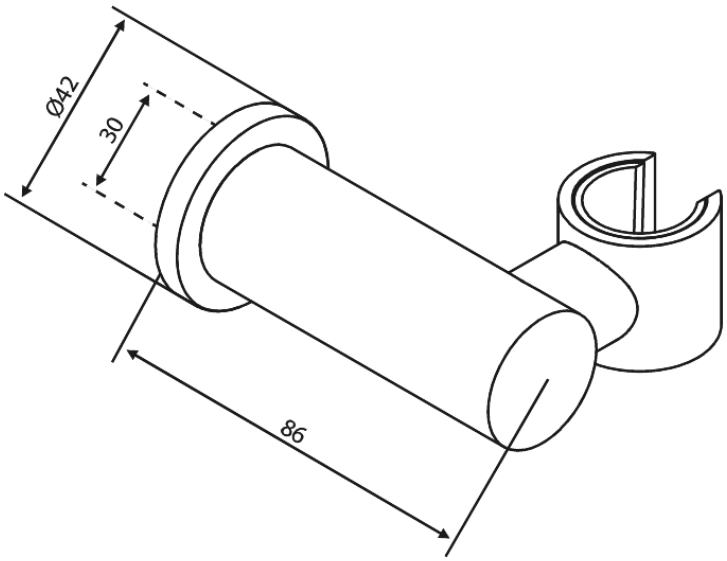

FM Mattsson Denmark ApS
Hvidkærvej 48, 5250 Odense SV, CVR 56416218

Tlf.: 88 33 00 34 danmark@fmmattssongroup.com

Mere information på damixa.dk

damixa