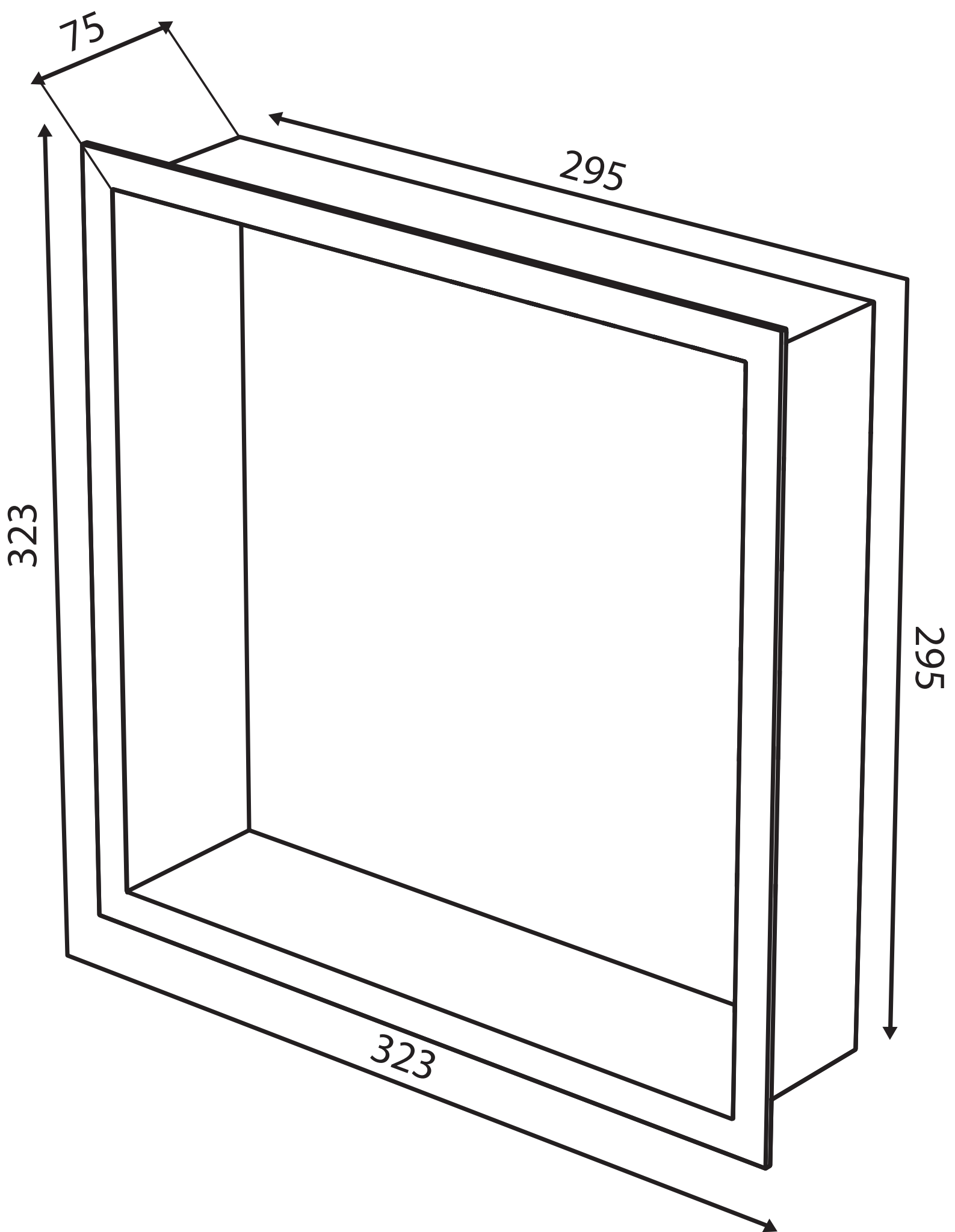
75
295
323
295
323