FDV Informasjon

Forvaltning drift – vedlikehold

Korsbakken Bad



Iris servantkran med sidedusj

Iris servantkran med sidedusj, børstet messing

Produktnummer: 9103079 NRF: 1611751

Produktbeskrivelse

Spesifikasjoner

Serie	
Produsent	Damixa
Opprinnelsesland	CN
Farge	Børstet messing
Materiale	Sink/innvendig plastslange

Forpakning f-pak

GTIN	5708516847151
Enhet	STK
Antall	1
Høyde (mm)	68
Bredde (mm)	306
Lengde (mm)	322
Vekt (kg)	1.34

Drift og vedlikehold

Produktet bør rengjøres med jevne mellomrom. Det er anbefalt med mild såpe og mikrofiberklut sammen med lunket vann. Tørk av produktet etter rengjøring. Rengjøringsmidler er nødvendig for å fjerne kalkavleveringer og for produktets levetid. Det er likevel noen hensyn en må være oppmerksom på.

- Det må under ingen omstendigheter benyttes rengjøringsmidler som inneholder saltsyre, maursyre eller eddiksyre, da disse kan forårsake skader på produktets overflate
- Det må ikke anvendes fosforsyreholdige midler med klor eller blekemiddel
- Blanding av rengjøringsmidler frarådes
- Anvendelse av aggressivt virkende rengjøringsmidler og redskaper som skuremiddel og skuresvamp vil kunne skade overflaten

Ved utfordringer, eller ytterligere spørsmål anbefaler vi at leverandør kontaktes for veiledning og assistan

Teknisk Tegning **Deletegning**

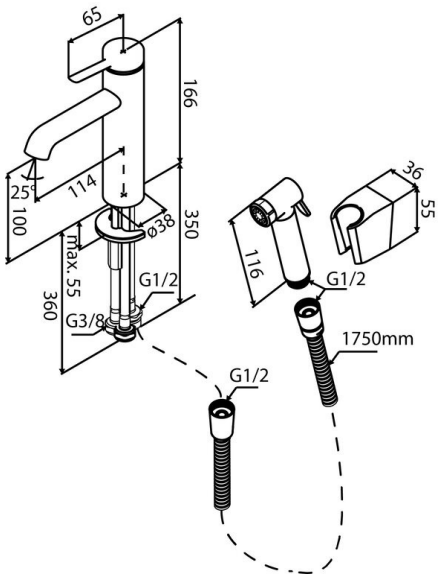

Montering
Monteres i henhold til medfølgende manual. Installasjonen utføres av fagmann.

Reklamasjonsvilkår
Korsbakken Bad følger norsk kjøpslov med hhv 2 og 5 års reklamasjonsrett på fabrikasjons feil.