FDV Informasjon

Forvaltning drift – vedlikehold

Korsbakken Bad



Silhouet BS1 innbygging for badekar

Silhouet BS1 innbygging for badekar, messing

Produktnummer: 5705377 NRF:

Produktbeskrivelse

Spesifikasjoner

Serie	
Produsent	Damixa
Opprinnelsesland	CN
Farge	Messing
Materiale	Messing

Forpakning f-pak

GTIN	5708516841975
Enhet	STK
Antall	1
Høyde (mm)	198
Bredde (mm)	207
Lengde (mm)	317
Vekt (kg)	2.662

Drift og vedlikehold

Produktet bør rengjøres med jevne mellomrom. Det er anbefalt med mild såpe og mikrofiberklut sammen med lunket vann. Tørk av produktet etter rengjøring. Rengjøringsmidler er nødvendig for å fjerne kalkavleveringer og for produktets levetid. Det er likevel noen hensyn en må være oppmerksom på.

- Det må under ingen omstendigheter benyttes rengjøringsmidler som inneholder saltsyre, maursyre eller eddiksyre, da disse kan forårsake skader på produktets overflate
- Det må ikke anvendes fosforsyreholdige midler med klor eller blekemiddel
- Blanding av rengjøringsmidler frarådes
- Anvendelse av aggressivt virkende rengjøringsmidler og redskaper som skuremiddel og skuresvamp vil kunne skade overflaten

Ved utfordringer, eller ytterligere spørsmål anbefaler vi at leverandør kontaktes for veiledning og assistanse.

Teknisk Tegning

Deletegning

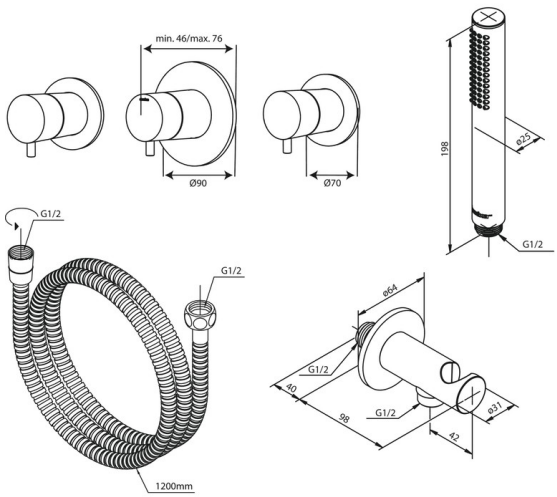

Montering
Monteres i henhold til medfølgende manual. Installasjonen utføres av fagmann.

Reklamasjonsvilkår
Korsbakken Bad følger norsk kjøpslov med hhv 2 og 5 års reklamasjonsrett på fabrikasjons feil.

Anvisning for deponering
Produktet bringes til godkjent gjenvinningsstasjon og sorteres i henhold til gjeldende retningslinjer.