FDV Informasjon

Forvaltning drift – vedlikehold

Korsbakken Bad

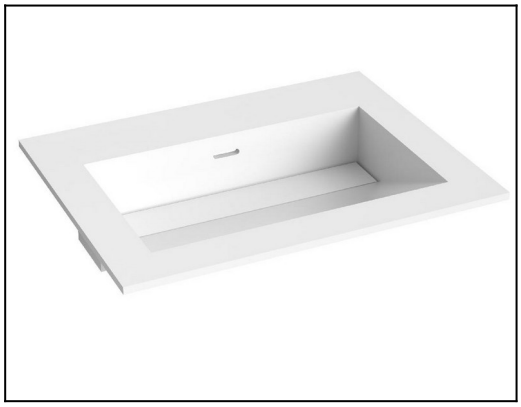

Corian servant med skrå bunn u/kranhull

Corian 60 servant med skrå bunn u/kranhull, hvit matt

Produktnummer: 373802060 NRF: 1392452

Produktbeskrivelse

Spesifikasjoner

Serie	
Produsent	Kame
Opprinnelsesland	LT
Farge	Hvit matt
Materiale	Corian

Forpakning f-pak

GTIN
Enhet
Antall
Høyde (mm)
Bredde (mm)
Lengde (mm)
Vekt (kg)

Drift og vedlikehold
Rengjøring og vedlikehold bidrar til god funksjon og lang levetid. Følg rådene nedenfor for å ta vare på produktet.

Rengjør overflaten jevnlig med mild såpe og vann eller et egnet rengjøringsmiddel. Tørk opp søl så snart som mulig, særlig fra sterke rengjøringsmidler, syreholdige væsker, olje, fett, vin og alkohol. Bruk en myk klut, og rengjør med sirkelbevegelser. Ved vanskelige flekker kan du bruke rengjøringskrem sammen med en myk skurepad. Skyll alltid godt med rent vann etter rengjøring, og tørk overflaten.

Unngå slag og hardhendt behandling, da dette kan føre til sprekker eller hakk. Ikke bruk stålull eller slipende rengjøringsmidler. Ved søl av kjemikalier, tørk opp og skyll overflaten grundig med vann.

Garantiperioden regnes fra kjøpsdato. Garantien dekker ikke skader som skyldes mekanisk påvirkning eller at vedlikeholdsrådene ikke er fulgt. Ved spørsmål eller behov for veiledning, ta kontakt.

Teknisk Tegning

Deletegning

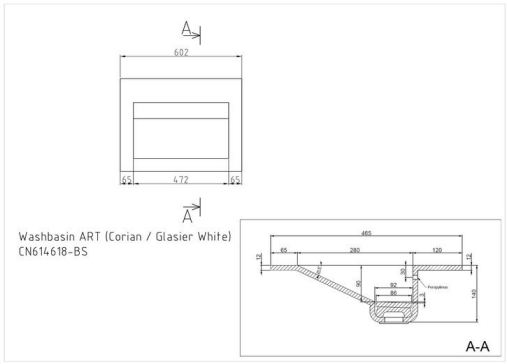

Montering
Monteres i henhold til medfølgende manual. Installasjonen utføres av fagmann.

Reklamasjonsvilkår
Korsbakken Bad følger norsk kjøpslov med reklamasjonsrett på fabrikasjonsfeil, og tilbyr service på produkter i inntil 5 år.

Anvisning for deponering
Produktet bringes til godkjent gjenvinningsstasjon og sorteres i henhold til gjeldende retningslinjer.